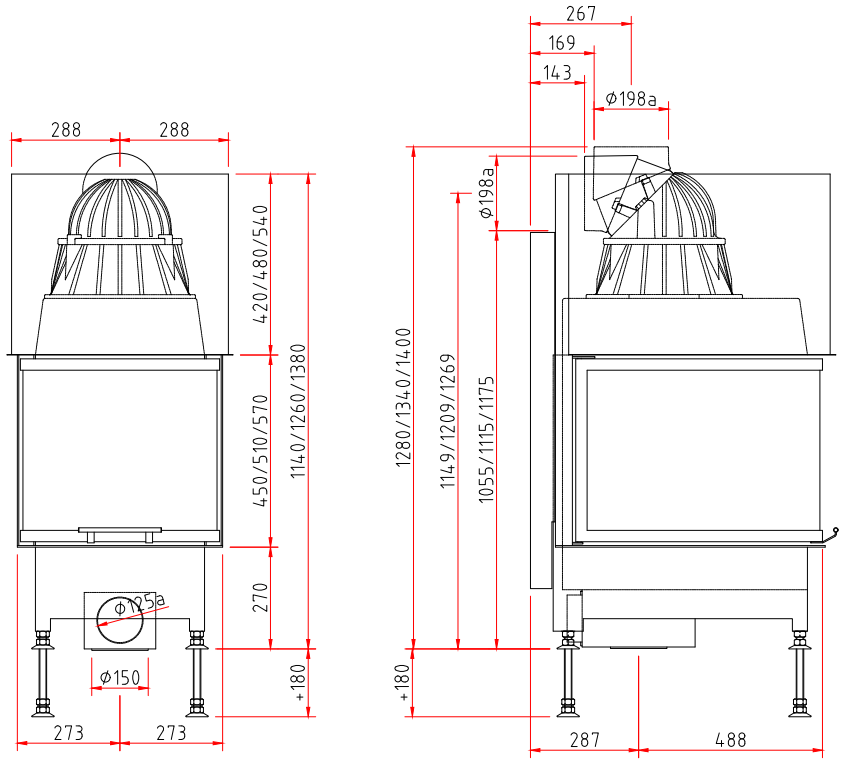
288
288
420/480/540
450/510/570
270
1140/1260/1380
+180
ø125a
ø150
273
273
267
169
143
ø198a
ø198a
1280/1340/1400
1149/1209/1269
1055/1115/1175
+180
287
488