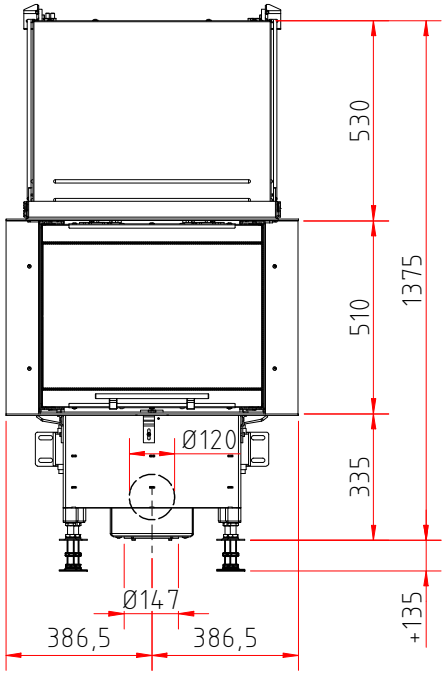
530
510
335
1375
Ø120
Ø147
386,5
386,5
+135

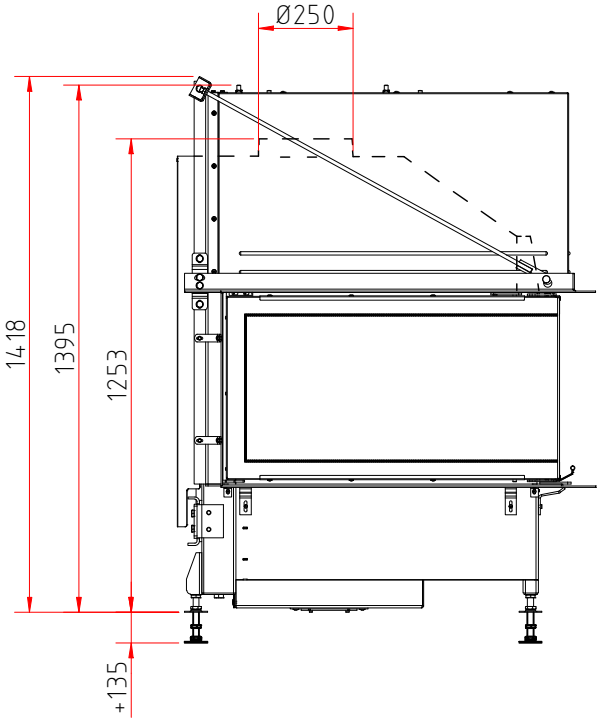
Ø250
1418
1395
1253
+135