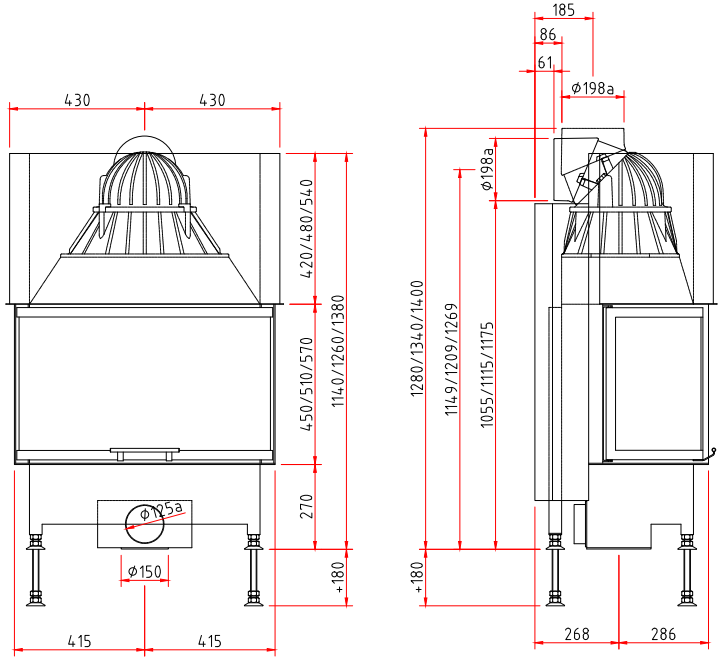
430
430
420/480/540
450/510/570
1140/1260/1380
270
+180
ø125a
ø150
415
415
185
86
61
ø198a
ø198a
1280/1340/1400
1149/1209/1269
1055/1115/1175
+180
268
286